VAD D008R.L1　數位式 8 路單向接點訊號傳輸 光電轉換器

8⇨CC

特性

- 使用一芯光纖傳輸 8 路單向接點訊號
- 發射機輸入端支援帶電或不帶電接點訊號，用以控制接收機輸出端之開或關的功能
- LED 顯示功能，使用者可判別光電轉換器的工作狀態
- 卡片式設計，可插入 VAD-C1 獨立式機殼，方便獨立式安裝; 亦可插入 VAD-C6，VAD-C13 或 VAD-C15 等 19”標準機箱，方便集中管理
- 獨立式外加金屬外殼，可隔絕 EMI，RFI 干擾，無串音及電位差問題



應用

- 長距離遙控接點之開或關
- 接點訊號傳輸
- 繼電器開或關之遠端控制
- 警報訊號傳輸

技術規範

數據

接點傳輸能力：	8 路，單向	接點輸入帶電：	5~10 VDC(Hi) / 0VDC(Lo)
採樣率：	250 KHz	輸出介面：	NO 或 NC 繼電器接點輸出
接點輸入不帶電：	乾接點、開關感應器	數據接頭：	DB25，孔型

光特性

光纖需求：	1 芯單模或多模光纖	光傳輸損耗：	18dB
光波長：	1310nm	傳輸距離：	30km@single mode，3km@multi-mode
光輸出功率：	> -14dBm		
光接收靈敏度：	< -32dBm	光纖接頭：	ST

物理特性

電源需求：	9~12VDC，350mA	機殼尺寸 (mm)：(VAD-C1)	166.5W x168D x 28H
燈號顯示：		重量(卡+VAD-C1)：	150+630=780 公克
		工作溫度：	-20℃~+75℃
		相對溼度：	0~95%，非凝結狀態下

光纖連線正常	LED x 1 @ 接收機端
電源	LED x 1 @ 發射機端
接點輸入	LED x 8 @ 發射機端
接點輸出	LED x 8 @ 接收機端

訂購說明

VAD-D008R.L1.T	數位式 8 路單向接點訊號傳輸 光電轉換器發射機，卡式
VAD-D008R.L1.R	數位式 8 路單向接點訊號傳輸 光電轉換器接收機，卡式
VAD-C1	獨立式 1 槽機匣，630 公克

應用圖示

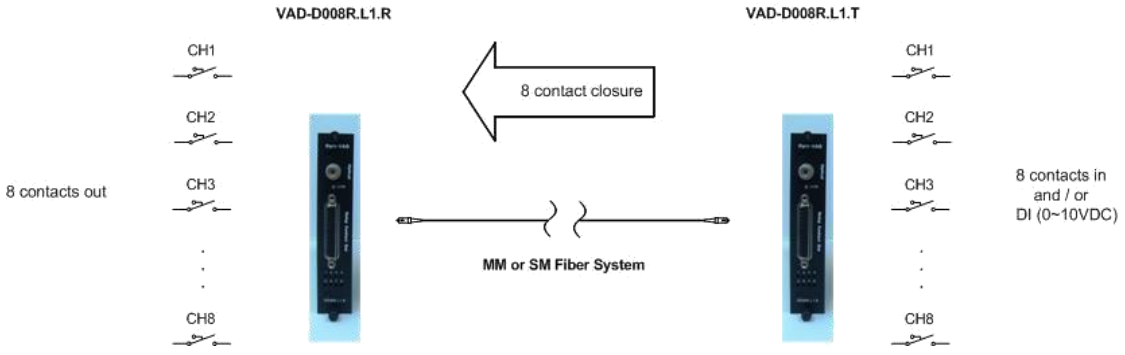

本公司保留型錄內容之一切修改權利，無需另行通知

台灣銑懋股份有限公司　新北市 221432 汐止區新台五路一段 77 號 4 樓之 4　www.superiorlink.com.tw